KORD

WWW.KORD-TECHNO.RU

СЕРИЯ OPzV

OPzV600

Спецификация

Номинальное напряжение		2В
Емкость (25°C)	C120 (1.80В)	735Ач
	C10 (1.80В)	600Ач
	C1 (1.60В)	336 Ач
Размеры	Длина	145± 2мм
	Ширина	206 ± 2мм
	Высота	646 ± 3мм
	Полная высота	681 ± 3мм
Вес		41.5 кг ± 4%
Клемма		T10
Внутреннее сопротивление (Полностью заряженной батареи (25°C)		≈0.60mΩ
Зависимость емкости от температуры (10 ч.)	40°C	103%
	25°C	100%
	0°C	88%
	-15°C	70%
Номинальная температура эксплуатации		25°C ± 3°C
Температура эксплуатации	Разряд	-15°C~ 50°C
	Заряд	-10 °C~ 50°C
	Хранение	-20°C~ 50°C
Напряжение подзаряда в буферном режиме (25°C)		2.25 до 2.27В Температурная компенсация: -3мВ/°C
Напяжение подзаряда в циклическом режиме (25°C)		2.35 до 2.40В Температурная компенсация: -4мВ/°C
Максимальный ток заряда		120 А
Материал клемм		Медь
Максимальный ток разряда		3000 А (5 сек)
Расчетный срок службы (20°C)		20 лет
Саморазряд (25°C)	3 месяца	Остаточная емкость: 94%
	6 месяцев	Остаточная емкость: 88%
	12 месяцев	Остаточная емкость: 75%

РАЗМЕРЫ

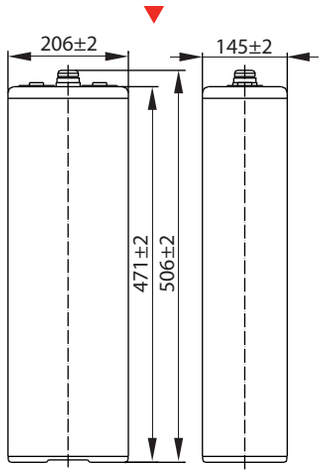

ТИП КЛЕММ

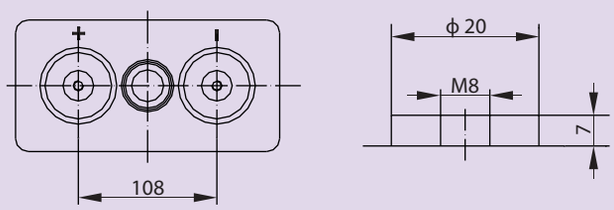

КЛЕММ T10

- Электролит увязан в гель
- Положительная трубчатая пластина
- Корпус ABS
- DIN 40742 Standard

Разряд постоянным током (Ампер, 25°C)

Кон. напр./ Время разряда	30 мин	60 мин	2 ч	3 ч	4 ч	5 ч	6 ч	8 ч	10 ч	20 ч	24 ч	48 ч	72 ч	100 ч	120 ч
1.65В	500	337	206	158	128	109	93.6	73.8	61.2	32.3	27.8	----	----	----	----
1.7В	485	328	204	157	127	108	93.0	73.2	60.6	32.2	27.7	14.7	----	----	----
1.75В	473	322	201	156	126	107	92.4	72.6	60.6	32.0	27.6	14.6	10.0	----	----
1.8В	455	312	196	151	122	104	89.4	70.2	60.0	31.8	27.5	14.5	9.90	----	----
1.85В	433	296	186	143	116	99.0	85.2	66.6	57.0	30.2	26.1	14.2	9.72	7.26	6.12

Разряд постоянной мощностью (Ватт, 25°C)

Кон. напр./ Время разряда	30 мин	60 мин	2 ч	3 ч	4 ч	5 ч	6 ч	8 ч	10 ч	20 ч	24 ч	48 ч	72 ч	100 ч	120 ч
1.65В	935	640	391	310	250	215	185	146	121	64.8	56.0	----	----	----	----
1.7В	906	624	394	308	248	213	184	145	121	64.2	55.6	29.7	----	----	----
1.75В	884	611	388	306	247	212	182	144	120	64.2	55.4	29.5	20.3	----	----
1.8В	851	593	378	296	239	205	176	139	119	6.36	55.3	29.3	20.2	----	----
1.85В	809	563	359	281	227	195	167	132	113	60.4	52.5	28.7	19.8	14.6	12.5