КОРД СКА 12-150

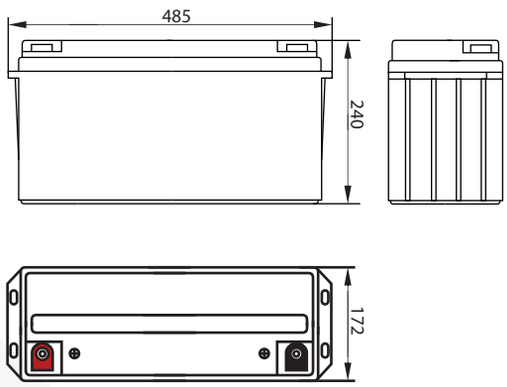

Аккумуляторы КОРД серии СКА были разработаны для разрядов высокой мощности и использования в Источниках Бесперебойного Питания (UPS), в том числе на особо важных объектах: ЦОД, нефте-газовая промышленность, транспорт, атомная энергетика и др.
Специальная форма решетки, состав пасты и легирующие добавки позволяют достичь высоких разрядных характеристик и длительного срока эксплуатации. Это же позволяет аккумуляторам серии СКА работать в условиях нестабильной сети и режимах ускоренного разряда.

ТЕХНИЧЕСКИЕ ХАРАКТЕРИСТИКИ

ОБЩИЕ ХАРАКТЕРИСТИКИ:	
Кол-во элементов в блоке:	6
Номинальное напряжение:	12 В
Номинальная ёмкость (10ч):	150.0 Ач при 25 ° С
Размеры, мм:	
длина	485
ширина	172
высота (макс.)	240
Вес:	43.2 кг
Выводы:	T12
Материал корпуса	ABS
Срок службы	10 лет

ЭЛЕКТРИЧЕСКИЕ ХАРАКТЕРИСТИКИ:		
Ёмкость:	10 ч (1.8 В)	150.0 Ач
	5 ч (1,8 В)	138.2 Ач
	2 ч (1.75 В)	112.9 Ач
	1 ч (1.7 В)	99.4 Ач
	15 мин (1.7 В)	68.1 Ач
Внутреннее сопротивление		3.8 мОм
Максимальный ток разряда		1200 А (5 сек)
Напряжение подзаряда в плавающем режиме		13.6 - 13.8 В при 25°С (-18мВ/0С)
Напряжение заряда при циклическом режиме		14.4 - 14.7 В (-24мВ/0С), макс. ток: 45.0 А

РАЗРЯД ПОСТОЯННЫМ ТОКОМ: А (25 °С)

U К / Т разряда	5 мин	10 мин	15 мин	30 мин	60 мин	2 ч	3 ч	5 ч	8 ч	10 ч
1.60 В /элемент	664,31	375,81	295,37	183,83	100,50	58,09	44,61	29,02	19,88	15,82
1.70 В / элемент	603,41	346,40	272,26	174,11	99,43	57,48	44,14	28,70	19,46	15,57
1.75 В / элемент	553,59	326,79	256,84	167,43	97,71	56,48	43,38	28,19	19,12	15,30
1.80 В / элемент	543,40	320,78	252,12	164,35	95,92	55,45	42,58	27,65	18,80	15,00

РАЗРЯД ПОСТОЯННОЙ МОЩНОСТЬЮ: ВТ (25 °С)

U К / Т разряда	5 мин	10 мин	15 мин	30 мин	60 мин	2 ч	3 ч	5 ч	8 ч	10 ч
1.60 В /элемент	1295,40	732,83	575,97	358,48	195,97	113,28	86,99	58,54	39,80	30,98
1.70 В / элемент	1176,66	675,48	530,90	339,51	193,89	112,08	86,07	57,92	38,96	30,36
1.75 В / элемент	1079,50	637,25	500,85	326,48	190,54	110,15	84,58	56,91	28,12	29,84
1.80 В / элемент	1059,64	625,52	491,63	320,47	187,04	108,12	83,03	55,87	37,14	29,25