КОРД СКА 12-200

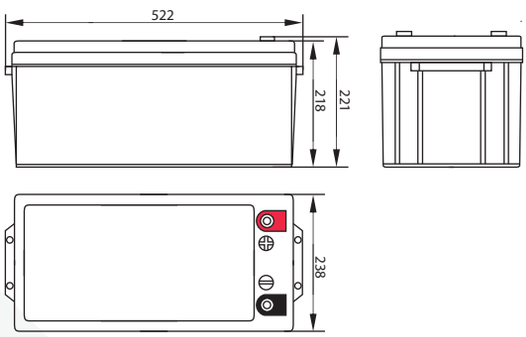

Аккумуляторы КОРД серии СКА были разработаны для разрядов высокой мощности и использования в Источниках Бесперебойного Питания (UPS), в том числе на особо важных объектах: ЦОД, нефте-газовая промышленность, транспорт, атомная энергетика и др.
Специальная форма решетки, состав пасты и легирующие добавки позволяют достичь высоких разрядных характеристик и длительного срока эксплуатации. Это же позволяет аккумуляторам серии СКА работать в условиях нестабильной сети и режимах ускоренного разряда.

ТЕХНИЧЕСКИЕ ХАРАКТЕРИСТИКИ

ОБЩИЕ ХАРАКТЕРИСТИКИ:	
Кол-во элементов в блоке:	6
Номинальное напряжение:	12 В
Номинальная ёмкость (10ч):	200.0 Ач при 25 ° С
Размеры, мм:	
длина	522
ширина	238
высота (макс.)	221
Вес:	59.8 кг
Выводы:	T12
Материал корпуса	ABS
Срок службы	10 лет

ЭЛЕКТРИЧЕСКИЕ ХАРАКТЕРИСТИКИ:	
Ёмкость: 10 ч (1.8 В)	200.0 Ач
5 ч (1,8 В)	163.0 Ач
2 ч (1.75 В)	129.9 Ач
1 ч (1.7 В)	113.5 Ач
15 мин (1.7 В)	85.5 Ач
Внутреннее сопротивление	3.5 мОм
Максимальный ток разряда	1600 А (5 сек)
Напряжение подзаряда в плавающем режиме	13.6 - 13.8 В при 25°С (-18мВ/0С)
Напряжение заряда при циклическом режиме	14.4 - 14.7 В (-24мВ/0С), макс. ток: 60.0 А

РАЗРЯД ПОСТОЯННЫМ ТОКОМ: А (25 °С)

U К / Т разряда	5 мин	10 мин	15 мин	30 мин	60 мин	2 ч	3 ч	5 ч	8 ч	10 ч
1.60 В /элемент	638,1	397,4	345,0	202,7	117,7	67,99	50,80	33,57	23,88	20,60
1.70 В / элемент	577,0	380,1	330,0	197,3	113,5	66,13	49,33	33,24	23,46	20,40
1.75 В / элемент	516,1	362,9	315,0	188,3	111,3	64,93	48,40	32,92	23,12	20,20
1.80 В / элемент	469,1	345,6	300,0	181,1	107,1	63,07	47,07	32,60	22,80	20,00

РАЗРЯД ПОСТОЯННОЙ МОЩНОСТЬЮ: ВТ (25 °С)

U К / Т разряда	5 мин	10 мин	15 мин	30 мин	60 мин	2 ч	3 ч	5 ч	8 ч	10 ч
1.60 В /элемент	1212,4	755,1	655,6	385,0	223,7	129,2	96,52	63,78	49,80	39,14
1.70 В / элемент	1096,3	722,2	627,0	374,9	215,6	125,6	93,73	63,15	48,96	38,76
1.75 В / элемент	980,6	689,5	598,6	357,7	211,5	123,4	91,95	62,54	48,12	38,38
1.80 В / элемент	891,4	656,6	570,0	344,0	203,4	119,8	89,43	61,94	47,14	38,00